TCI
Technology Car Innovation

業務車両向け

産業用
ドライブレコーダー

CLDR-1001S

離れた車両を、映像と位置で把握。
4G・SD録画・GPS・運転日報。
全国出張取付に対応します。



商品写真参照の生成イメージ／車両・画面は説明用

4Gで遠隔確認

リアルタイム映像は
対応クラウド・契約条件を確認。

SDへ高画質録画

200万画素・30fpsの記載。
128GBカード付属。

前方・車内＋後方

2カメラ内蔵。後方を追加して
3カメラ構成へ（別売）。

株式会社TCI　構成・通信・全国出張取付のご相談

https://tci-car-item.com/contact/

06-6151-3697

APPLICATIONS

車種と運用に合わせて、必要な記録を。

活用イメージです。実際の導入実績や、全車種への適合保証ではありません。



トラック・配送車

前方・車内の記録とGPSを組み合わせ、営業所から状況を確認。後方カメラを追加すれば、車両後方の出来事も振り返れます。

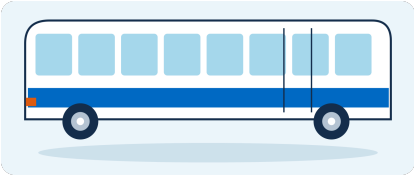

バス・送迎車

前方の走行状況と車内の映像を記録。乗務員からのSOSや衝撃イベントを、管理者が確認する運用に。

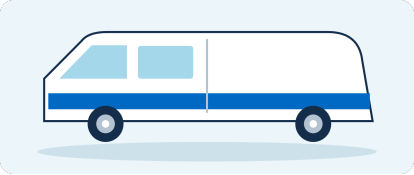

営業車・サービス車

走行経路、危険運転イベント、日報・月報を活用し、車両管理と安全運転指導を支援します。

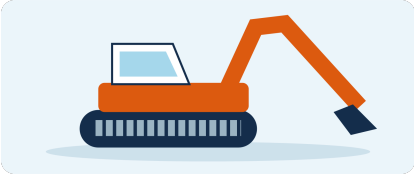

建機・構内車両

キャビン内への設置などを個別に検討。電源、温度、振動、防水防塵、通信環境を確認して構成を選びます。

建機・構内車両は電源、温度、振動、防水防塵、通信環境を確認して個別選定します。

CAMERA CONFIGURATION

前方・車内の2カメラ。後方を加えて3方向。

TCI販売品番 CLDR-1001S／車載機型式 VVA-CBE65／本体ブランド VACRON

前方・車内の2カメラ。後方を追加して3方向へ。

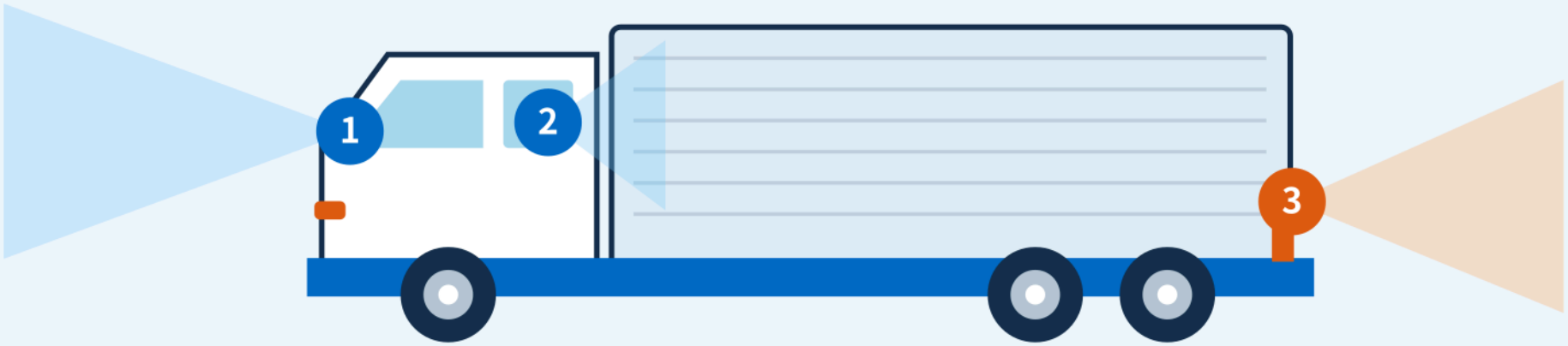

前方カメラ

車両前方の走行映像

車内カメラ

車内映像・音声・赤外線LED

後方カメラ（別売）

後方の状況をSDへ録画

設置・撮影方向の説明図です。車両、取付位置、画角の実測値を示す図ではありません。

後方カメラはオプション。各カメラCMOS 200万画素。車内は広視野角約120°・赤外線LED・音声録音。

図の車両・設置位置・撮影方向は模式表現です。実際の視野は車両ごとに確認します。

SDに残す。4Gで届ける。

保存先・送信画質・ライブ確認を区別すると、導入後の使い方が明確になります。

SDに残す。4Gで届ける。管理画面で確認する。



CLDR-1001S

車内で記録｜microSD / microSDXC

200万画素・30fps

128GBカード付属。記録時間は設定・構成で確認。

4G通信｜クラウドへデータ送信

送信映像：約30万画素

GPS・イベント映像・日報などを確認。
ライブ映像は対応クラウド・契約条件を確認。

画素数は提供資料記載。クラウドへの全映像常時保存や、ライブの画質・遅延を保証する表現ではありません。

通信料・クラウド利用料、録画時間、ライブ映像の仕様と同時閲覧数は、採用構成で確認します。

UI GUIDE

位置を選び、映像やイベントを振り返る。

説明用UI／地図・データは架空です。実際のdrsmart・DMSの画面とは異なります。



車両を選ぶ

現在地と過去の経路を確認。

映像・出来事を見る

急加速・急減速・SOS等の映像を確認。

記録をまとめる

日報・月報で運転状態と稼働を振り返る。

LPの説明UIは6タブを操作できます。

位置・映像・イベント・日報・月報・給油を切り替え、使う情報を理解できます。

実車・クラウドには接続していません。実際の権限・画面・ライブ表示は契約構成で確認します。

PRODUCT FEATURES

毎日の運転を記録し、状況確認を支える。

提供資料の9つの特徴を、役割ごとに整理しました。

前方・車内＋後方

前方・車内の2カメラを搭載。別売の後方カメラを追加して、3方向の映像を同時撮影できます。

GPSで位置・軌跡を把握

現在位置の検知、動態管理、走行軌跡の管理に対応。資料では「みちびき対応」と記載されています。GPSアンテナは外付けです。

車内音声も記録

内蔵マイクで車内音声を録音。映像とともに、車内で起きた状況の振り返りに活用できます。

200万画素・広視野角

前方・車内・後方カメラはCMOS 200万画素。車内は約120°のワイドレンズ。ナンバープレート等の確認を支援します。読み取り可否は撮影条件に左右されます。

暗い車内を赤外線で記録

車内カメラの赤外線LEDが、夜間などの暗い車内の記録を支援します。屋外前方を照らすサーマルカメラではありません。

4G通信モジュールを内蔵

ログファイルやビデオ映像等のデータを送信・保存。外付けアンテナを使用します。通信・クラウドの利用条件は構成により異なります。

衝撃を検知して通知

加速度センサーが大きな衝撃を検知すると、緊急イベントとして連絡する機能があります。通知先・通知条件を設定して運用します。

危険運転を記録・報告

急加速・急減速・急ハンドルなどのイベント情報、映像、動態データをサーバーに保存し、日報で確認できます。

EVENTボタンでSOS

EVENTボタンを押すとSOSイベントが発生し、10秒間の動画がアップロードされます。前後の秒数配分は提供資料に記載されていません。

DRIVING MANAGEMENT SYSTEM

位置とイベントをつなぎ、日報で振り返る。

DMS＝Driving Management System。提供資料では「drsmartと完全連携」と案内されています。

地図機能

動態／軌跡／イベント

管理者

車両の現在地・走行した経路・発生したイベントを地図に表示。

管理者

自動リロードで車両の追跡が可能。

管理者

過去の走行軌跡を地図上に表示。

管理者

急加速・急減速・急ハンドルのイベントには動画を添付。

運行一覧・運転日報

日々の記録をまとめる

管理者・乗務員

車両の運行一覧を表示。

管理者・乗務員

設定した締め時間に車載機の情報から運転日報を作成。印刷にも対応。

管理者・乗務員

急加速・急減速・急ハンドル、SOS・衝撃、一般道の速度超過、高速道路の速度超過をもとに運転状態を点数化。

管理者・乗務員

速度をグラフ化し、時系列で確認。

管理者・乗務員

イベントの発生位置を地図に表示し、場所・時刻を確認。

DMS FUNCTIONS

月の稼働、給油、通知先も管理。

管理者と乗務員の役割は、提供資料の権限表示に沿っています。

月報

運転診断表／乗務員別・車両別稼働実績

管理者・乗務員

各種月報を印刷。

管理者・乗務員

月別の乗務員の運転実績を集計。運転日報の各種運転状況を利用。

管理者・乗務員

月別・所属別の乗務員運行実績を集計。

管理者

月別・所属別の車両運行実績を集計。

乗務員

乗務員未設定車両の運行データから日報を作成。

乗務員

運行情報一覧から指定したデータで日報を作成。

給油管理

管理者

車両別の給油量を管理。

管理者

車両別の給油量（月集計値）を入力し、走行距離と合わせて燃費を計算。

SOS・衝撃とランドマーク

管理者

SOS・衝撃イベントが発生したときの連絡先メールアドレスを管理。

管理者

地図上の目印になるランドマークの位置情報を任意登録。

バックカメラ

管理者・乗務員

車両後方の映像（あおり運転等）をSDカードへ録画。

管理者

SOS・衝撃イベント発生時、後方映像を地図機能に反映し、動画を添付。

本体のカメラ・ボタン・接続部。

前方／車内／側面／天面。提供資料の原図を使って説明します。

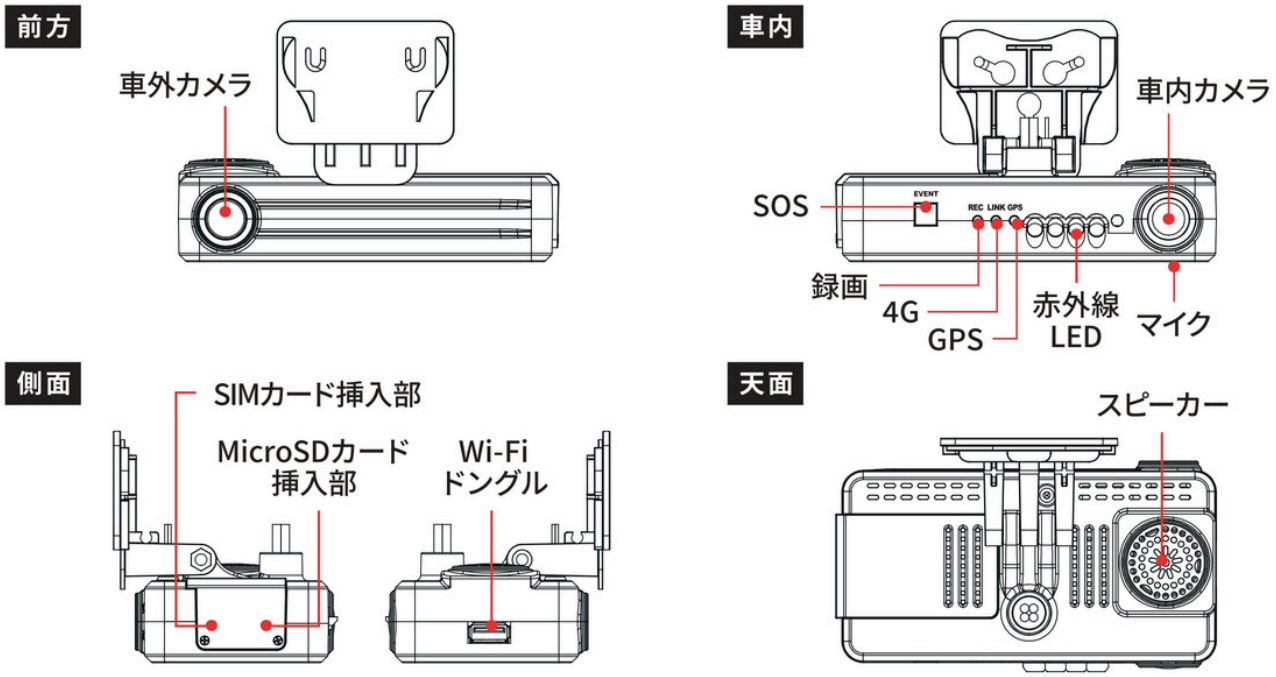

車外カメラ
前方を撮影するレンズ。

録画／REC
録画表示。

赤外線LED
暗い車内の撮影を支援。

MicroSDカード挿入部
記録メディアを挿入。

車内カメラ
車内を撮影するレンズ。

4G／LINK
通信表示。

マイク
車内音声を録音。

Wi-Fiドングル
接続部の表示。付属・利用条件は確認が必要。

SOS／EVENT
SOSイベントを発生させるボタン。

GPS
GPS表示。

SIMカード挿入部
通信契約に応じたSIMを使用。

スピーカー
本体の音声出力部。

SPECIFICATIONS

CLDR-1001S 製品仕様

提供資料の全18項目を掲載。車載機の型式はVVA-CBE65です。

型式	VVA-CBE65
外形寸法	127(W) × 76.5(D) × 35(H) mm
重量	約250g（本体のみ）
前方カメラ	CMOS 200万画素
車内カメラ	CMOS 200万画素
後方カメラ	CMOS 200万画素（オプション）
電源電圧	9V〜36V
記録メディア	マイクロSD／マイクロSDXC
記録フレーム数	30fps

記録トリガー	加速度センサー（3軸）
警告音出力	有り
録音	有り
SDカード	128GB（付属）
消費電力	7.8W
GPS	外付けアンテナ
通信モジュール	4G内蔵（アンテナ外付け）
動作温度範囲	-20℃〜55℃
保存温度範囲	-40℃〜85℃

出典：TCI提供資料「VAKURON.pptx」1ページ目。仕様は予告なく変更される場合があります。

付属品・電源構成・現行仕様は見積時に照合します。別モデルや海外販売構成の数値を転用していません。

DIMENSIONS & PC REQUIREMENTS

車両の取付位置と、事務所のPC環境を確認。

寸法は資料記載値。図は寸法関係を表す模式図で、製造用の精密図面ではありません。

本体サイズを、取付前に確認。



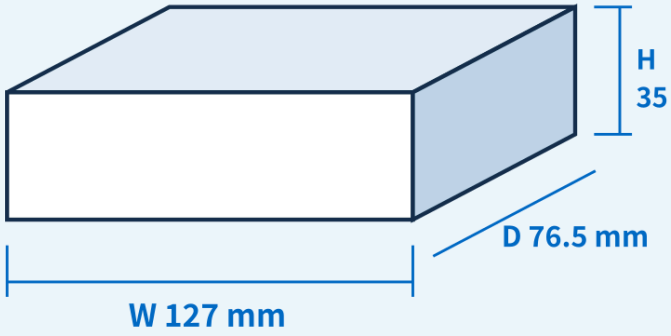

約250g（本体のみ）／図は寸法関係を表す模式図

DMS-PC システム要件（提供資料の記載）

OS	Windows 10以上
CPU	Intel Core i3以上
メモリ	4GB以上 RAM
ブラウザ	Microsoft Edge／Safari／Google Chromeの最新バージョンを推奨

現行の推奨環境は導入時に確認。
資料に記載されたOS要件は、現在のサポート期間や動作保証を意味しません。
取付時に必要なブラケット・配線・整備スペースも実機で確認します。

NATIONWIDE SUPPORT

車両への取付まで、全国で相談。

用途・車種・台数・地域から、機器と通信・施工を含む構成をご案内します。

車両と運用を相談

車種・台数・地域・見たい映像・利用人数を整理します。

機器と通信を選定

2／3カメラ、SIM、クラウド、必要な設定と費用を確認します。

全国出張取付

電源・カメラ・アンテナ・配線を車両に合わせて施工します。

映像・運用を確認

録画・映像確認・GPS・通知先・権限を確認して運用を始めます。

お見積もりで確認する項目

本体・後方カメラ・SIM・クラウド・施工・設定／ライブ映像の条件／録画時間・保存日数

通知先・権限・現行PC環境／保証・サポート／車両の電源・取付位置・必要な視野

使用・施工は製品付属の正式取扱説明書を確認してください。本ガイドは取扱説明書ではありません。

株式会社TCI　構成・通信・全国出張取付のご相談

https://tci-car-item.com/contact/

06-6151-3697